KM 401H

z hydraulicznym wyważeniem masowym i bezstopniową regulacją ustawienia wideł

Widły dźwigowe

Przy użyciu hydraulicznego wyważenia masowego efektywne widły dźwigowe KM 401H oferują wyjątkowy komfort obsługi we wielostronnych możliwościach zastosowania dzięki regulowanej wysokości użytkowej i możliwości dopasowania odległości wideł.

- **Efektywne manipulowanie** różnymi ładunkami, jak np. pakiety elementów betonowych lub cegieł i innych towarów drobnicowych, możliwe jest dzięki hydraulicznemu wyważeniu masowemu. Dzięki niemu chwytak KM 401H może być obsługiwany w trybie jednoosobowym i w ten sposób oszczędza czas i pieniądze.
- **Precyzyjne pozycjonowanie** za pomocą rotatora **KINSHOFER** nie jest żadnym problemem - nieograniczony zakres obrotu, precyzyjna charakterystyka rozruchu i zatrzymania.
- **Zmienna wysokość użytkowa** od 1000 mm do 1600 mm z możliwością zablokowania na trzech stopniach.
- **Zmienne odległość między widłami** wynoszące od 475 mm do 815 mm dzięki swobodnie poruszającemu się nierdzewnemu wrzecionu obrotowemu.
- **Łatwa obsługa** dzięki wymiarom KM 401H. Ponieważ wspornik wideł nigdy nie jest szerszy niż standardowa paleta, możliwy jest załadunek w drugim rzędzie. Ponadto zewnętrzna krawędź wideł odpowiada całkowitej szerokości wideł dźwigowych, dzięki czemu bez problemu możliwe jest uchwycenie również palet odstawionych przy ścianach.

Kompletny pakiet wideł dźwigowych KM 401H-1500 c

Typ	Obciążenie graniczne (kg)	Wysokość użytkowa A (mm)	Długość wideł (mm)	Odstęp wideł Z (mm)	Przekrój wideł (szerokość x wysokość) (mm)	Odstęp środka ciężkości (mm)	Masa (kg)
KM 401H-1500 c	1500	1000 – 1600	980	475 – 815	80 x 35	500	155

Zakres dostawy: widły dźwigowe, rotator KM 04 F, krótkie węże łączące KM 203 01, górne zawieszenie KM 501, łańcuch ochronny KM 460 01

Widły dźwigowe KM 401H

Typ	Obciążenie graniczne (kg)	Wysokość użytkowa A (mm)	Długość wideł (mm)	Odstęp wideł Z (mm)	Przekrój wideł (szerokość x wysokość) (mm)	Odstęp środka ciężkości (mm)	Masa (bez rotatora) (kg)
KM 401H-1500-500	1500	1000 -1600	980	475 – 815	80 x 35	500	120
KM 401H-2000-500	2000	1000 -1600	980	495 – 835	100 x 35	500	135
KM 401H-2500-500	2500	1000 -1600	980	490 – 830	100 x 50	500	160
KM 401H-1500-600	1500	1000 -1600	1150	495 – 835	100 x 35	600	155
KM 401H-2000-600	2000	1000 -1600	1150	500 – 840	100 x 50	600	170
KM 401H-2500-600	2500	1000 -1600	1150	510 – 850	120 x 50	600	235

Zakres dostawy: widły dźwigowe, łańcuch ochronny KM 460 01

Uwaga: W przypadku manipulowania materiałem luzem obowiązkowo wymagane jest zastosowanie kosza ochronnego lub siatki w celu zabezpieczenia ładunku (EN 13155)

Akcesoria

Typ	Opis
KM 04 F	Rotator **KINSHOFER** zalecany do chwytaka KM 401H
KM 04 S	Rotator **KINSHOFER** z przyłączem czopowym - obciążenie graniczne 4500 kg
KM 505	Mechanizm szybkiej wymiany dla rotatorów z przyłączem czopowym
KM 502 4500	Kształtka redukcyjna pomiędzy rotatorem i doczepionym urządzeniem
KM 460 04 KM 04 S	Sztywno-skrętny hak ładunkowy dla rotatora z przyłączem czopowym

Wymagania dotyczące urządzenia nośnego

Ciśnienie robocze: **maks. 20 MPa (200 bar)** **Przestrzegać ciśnienia.**

Zalecana wydajność: 20 - 40 l/min
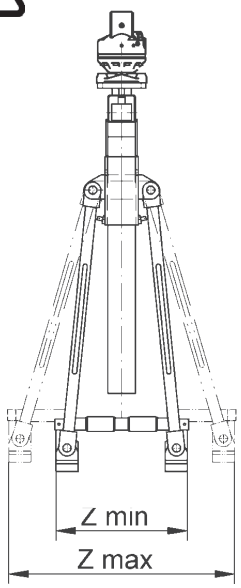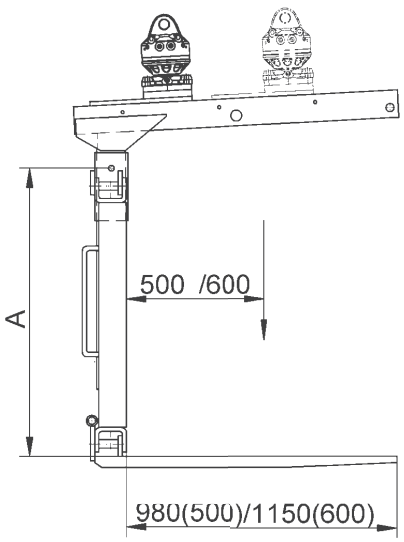
Rysunki techniczne